带开关锁扣

スイッチ付ストライカー

RoHS　CAD

LE-874
塑胶制

LE-874

特　点

- 施錠時の電気信号が得られます。
- 化粧室等の室内灯スイッチに最適です。
- 上锁时可以得到电子信号。
- 最适用于卫生间等的室内灯开关。

仕　様　●材　質：プレート／ステンレス鋼板（SUS304）
ケース／AAS樹脂
用　途　●バス・航空機等の化粧室
納　期　●標準品・・・納期お問合せください
備　考　●ラバトリーロック（C-874）と組合せてご使用ください。
スイッチ部　●定格・・・AC250V2A（抵抗負荷）
特　性　●接点構成・・・1c（COM…黒　NC…赤　NO…白）
●保護構造・・・IP67（防浸形）
●電気的寿命・・・5万回以上（定格負荷）
●使用周囲温度・・・−40〜+85°C
●使用周囲湿度・・・95%RH以下

规　格　●材　质：板 / 不锈钢板（SUS304）
盒 / AAS树脂
用　途　●公共汽车、飞机等的卫生间
交货期　●常规产品・・・敬请垂询
备　注　●请与卫生间锁（C-874）配套使用。
开关部　●额定・・・AC250V2A（电阻负荷）
特　性　●触点构成・・・1c（COM…黑　NC…红　NO…白）
●保护构造・・・IP67（防浸型）
●电子寿命・・・5万次以上（额定负荷）
●使用环境温度・・・−40〜+85°C
●使用环境湿度・・・95%RH以下

商品番号 商品编号	RoHS	CAD	製品質量(g) 产品重量(g)	コード 代　码
LE-874	●	2D	90	50140

●：RoHS指令对应产品
▲：RoHS指令可对应产品。

〔LE-874〕

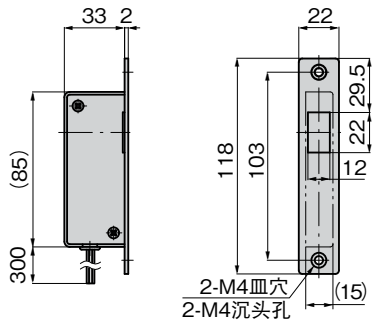

パネル穴明け寸法
面板开孔尺寸

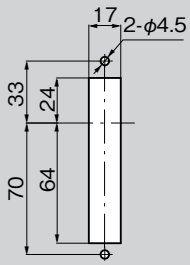

〔C-874〕

C-874（室内側）
（室内側）

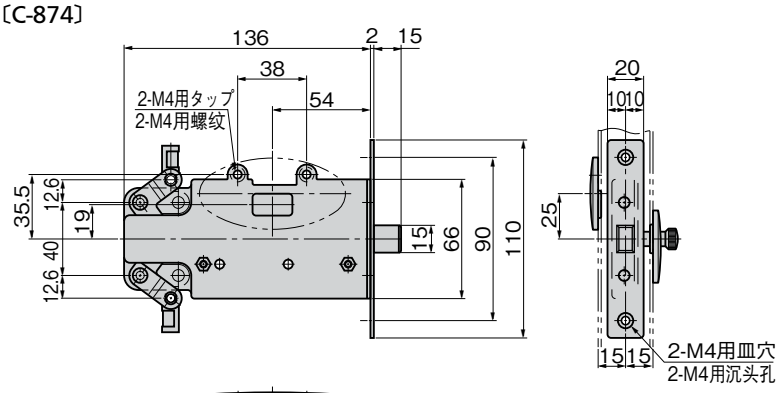

適用扉厚は20〜40mm
3点締りは扉厚30mm以上

适用门厚为20〜40mm
三点锁紧的门厚度为30mm以上

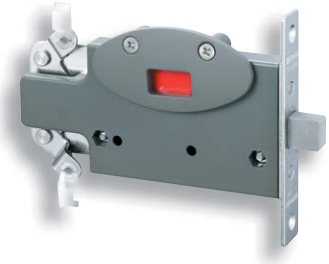

（室外側）
（室外侧）
詳細は1095ページを参照。
详细情况请参照1095页。

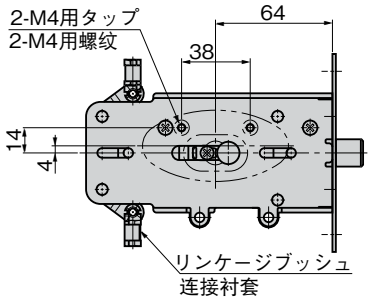

パネル穴明け寸法
面板开孔尺寸

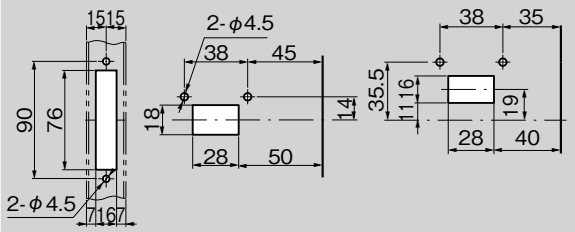

本体
本体
つまみ（室内側）
抓手（室内侧）
表示（室外側）
表示（室外侧）