转角锁Ⅱ

コーナーロックⅡ

RoHS　不锈钢　可组配总统锁　更换锁芯　CAD

C-1567
不锈钢制

有效防止破坏与撬开

PAT.PEND.

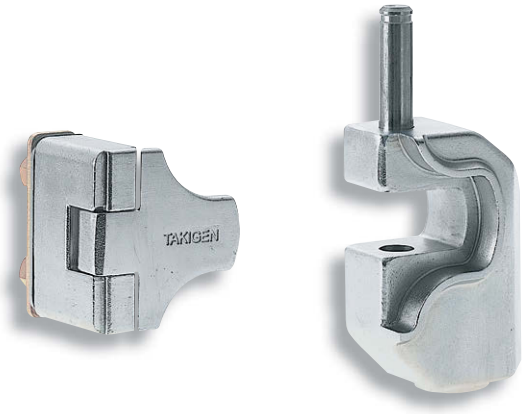

C-1567-R

鍵違い
单配钥匙

特　点

- 従来のコーナーロックのコンパクト化を実現
- ステンレス製で破壊・耐食性に優れています。
- 施錠時はキーのいらないワンタッチロック方式
- チェーンを使用しないので、鉄筋カッターなどによる切断から守ります。
- ロック結合部は曲線形状によりバールの進入を防止します。
- キーパーフリー機構により、扉を閉める際、キーパーとロック本体が干渉する心配はありません。
- 錠前は本体底部に組込まれているためドリル破壊は困難です。
- 錠前はM4六角レンチ１本で簡単に交換できます。
- 日本自動販売機工業会規格錠前が組込み可能です。
- 標準錠前はパーソナルコインロック(C-288)を使用
- 右取付け用・左取付け用(本図・写真共右取付け用です。)

- 实现原有转角锁的小型化。
- 采用不锈钢材质，抗破坏性、耐腐蚀性优异。
- 采用上锁时无需钥匙的单触上锁方式。
- 由于未使用铁链，无法用钢筋切断机等进行切割破坏。
- 锁具结合部采用曲线形状，可有效防止撬棍插入破坏。
- 由于采用保持器独立机构，在关门时不用担心保持器与锁具主体的相互妨碍。
- 由于锁芯安装在主体底部，因此很难用钻头破坏。
- 锁芯仅用一把M4六角扳手即可简单更换。
- 可组配日本自动售货机器工业会标准锁芯。
- 标准锁芯为投币锁（C-288）。
- 右側安装用、左側安装用（本图、照片均为右側安装用。）

〔C-1567-R〕(右　右)

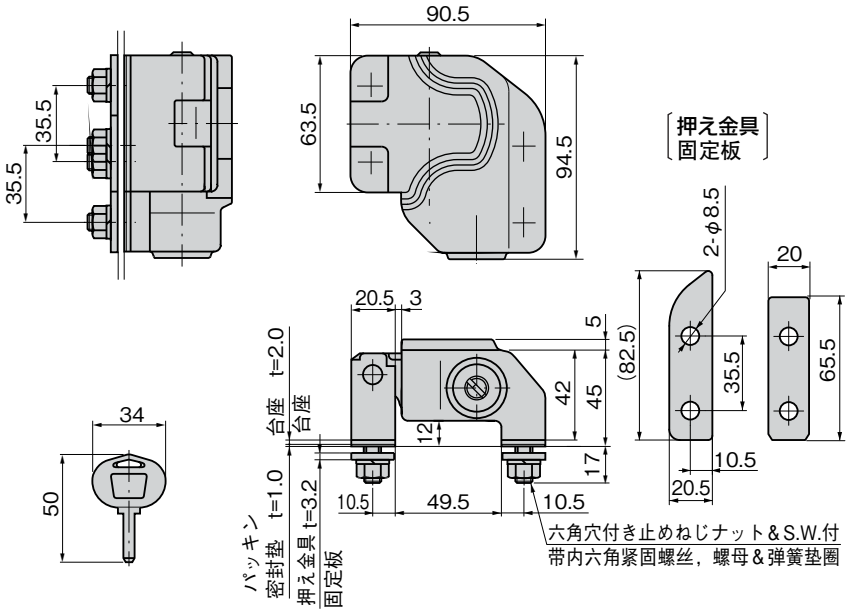

仕　様
- 製品質量：本体／1,000g、フック／180g
- 材　　質：本体／ステンレス鋼鋳物(SUS304)
  シリンダー錠部／快削黄銅棒(C3604BD)
  キー／黄銅板(C3713P)
- 表面仕上：本体／電解研磨
  シリンダー部／クロムめっき(MBCr)
  キー／ニッケルめっき(MBNi)
- 同一鍵番号・指定番号も製作致します。
- 最大鍵違い数：17万7000通り
- 標準品は鍵違いです。
- 付 属 品：キー２本・紙製穴明けプレート・押え金具・止めねじ4本(ナット・S.W.付)

用　途
- 自動販売機・各種機器

納　期
- 標準品・・・納期お問合せください

備　考
- 錠前なしには錠前及びキーは付属していません。1218ページの自動販売機基準錠前からお選びください。

規　格
- 产品重量：本体 / 1,000g、挂钩 / 180g
- 材　　质：本体 / 不锈钢铸件（SUS304）
  锁芯部 / 易切黄铜棒（C3604BD）
  钥匙 / 黄铜板（C3713P）
- 表面处理：本体 / 电解研磨
  锁芯部 / 镀铬（MBCr）
  钥匙 / 镀镍（MBNi）
- 可制作通配匙锁、指定钥匙编号等产品。
- 最大单配钥匙锁数量： 177,000种
- 常规产品为单配匙锁产品。
- 附　　件：钥匙2把、纸制开孔板、固定板、紧固螺丝4个（附螺母、弹簧垫圈）

用　途
- 自动售货机、各种设备

交货期
- 常规产品・・・敬请垂询

备　注
- 无锁芯表示不带锁芯及钥匙。请从1218页的自动售货机标准锁芯中选择。

パネル穴明け寸法(C-1567-R)
面板开孔尺寸

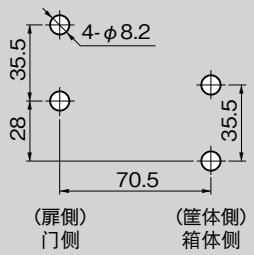

パネル穴明け寸法(C-1567-L)
面板开孔尺寸

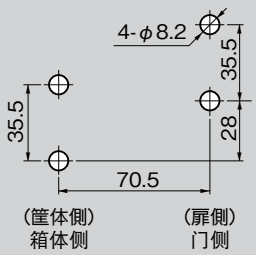

商品番号 商品编号	RoHS	CAD	備　考 备　注	コード 代　码
C-1567-L	●	2D/3D	左取付け 左側安装	22819
C-1567-R	●	2D/3D	右取付け 右側安装	22887
C-1567-L 錠前なし 不带锁	●	3D	左取付け 左側安装	24014
C-1567-R 錠前なし 不带锁	●	3D	右取付け 右側安装	24015

●：RoHS指令对应产品　▲：RoHS指令可对应产品。

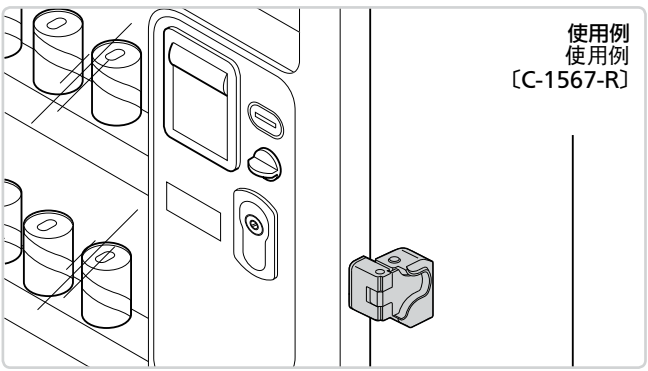

使用例
使用例
〔C-1567-R〕
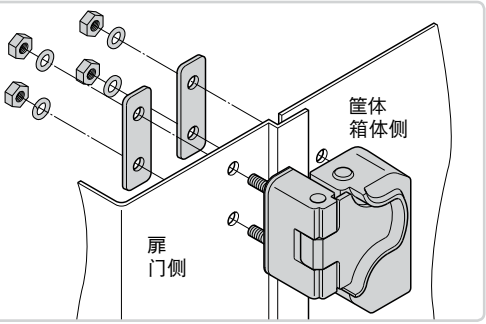
取付け例
安装例
〔C-1567-R〕