防护杆式锁

プロテクトバーロック

RoHS　不锈钢

C-1595
不锈钢制

鍵違い
単配钥匙锁

C-1595

特　点

- バーロックが側面から前面にかけてガードするため、ロック側、ヒンジ側へのこじ開けや正面パネルへの破壊を防止します。
- バーをホルダーに載せる事により扉と共に開閉できます。
- 代表的な自動販売機の幅に適合します。
- 錠前は本体底部に組込まれているためドリル破壊が困難です。
- 施錠時はキーのいらないオートロック機構です。
- 錠前は取付け後でもプラスドライバーで交換できます。
- 日本自動販売機工業会規格錠前が組込み可能です。

- 由于杆式锁从侧面横穿前面进行防护，有效防止了对锁侧、铰链侧的撬开及对前面板的破坏。
- 由于锁杆设置在托架上，可以与门一同开闭。
- 适合代表性自动售货机主体的宽度。
- 由于锁芯安装在主体底部，很难用钻头破坏。
- 采用上锁时无需钥匙的自动锁机构。
- 即使安装后也可使用十字螺丝刀更换锁芯。
- 可组配日本自动售货机工业会标准锁芯。

仕　様
- 材　　質：本体／ステンレス鋼鋳物（SUS304）
  バー／ステンレス棒（SUS304）
  キー／黄銅板（C3713P）
- 表面仕上：本体／ビーズショット処理
  バー／生地
  キー／ニッケルめっき（MBNi）
- 最大鍵違い数：17万7000通り
- 付 属 品：キー2本

用　途　● 自動販売機
納　期　● 標準品・・・納期お問合せください
備　考　● 取付け位置はコイン投入口、その他の操作、ビルバリに支障のない位置を設定してください。
- 錠前なしには錠前及びキーは付属していません。1218ページの自動販売機基準錠前からお選びください。

规　格
- 材　　质：本体 / 不锈钢铸件（SUS304）
  锁杆 / 不锈钢棒（SUS304）
  钥匙 / 黄铜板（C3713P）
- 表面处理：本体 / 抛丸处理
  锁杆 / 本色
  钥匙 / 镀镍（MBNi）
- 最大单配钥匙锁数量： 177,000种
- 附　　件：钥匙2把

用　途　● 自动售货机
交货期　● 常规产品・・・敬请垂询
备　注　● 安装位置不要对硬币投入口，其他操作以及纸币投入口有妨碍。
- 无锁芯表示不带锁芯及钥匙。请从1218页的自动售货机标准锁芯中选择。

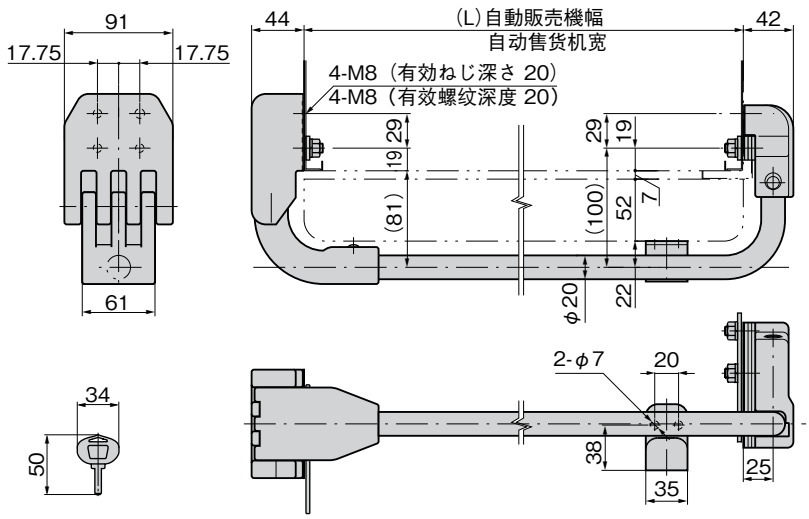

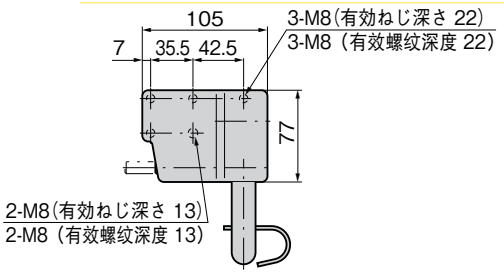

商品番号 商品编号	RoHS	CAD	調整範囲 调节范围	(L)	コード 代　码
C-1595-1	●		1355～1370	1362	906551
C-1595-1 不带锁	●		1355～1370	1362	24021
C-1595-2	●		1153～1168	1160	905917
C-1595-2 不带锁	●		1153～1168	1160	24022
C-1595-3	●		992～1007	999	906552
C-1595-3 不带锁	●		992～1007	999	24023

●：RoHS指令对应产品　▲：RoHS指令可对应产品。

取付け方法
安装方法

プロテクトバーロック取付け仕様
防护杆式锁安装式样

注）自販機の機種により取付けできない場合があります。
※プロテクトバーロック取付けについて
コイン投入口、ビルバリ等の位置に影響のない場所を選んで取付けます。
<H寸法について>
ハンドルを横切る位置が効果的です。
注）根据自动售货机机型不同，可能会有不能安装的情况。
※安装保护杆锁时，应选择在不妨碍硬币投入口，纸币投入口等操作的位置安装。
<关于H尺寸>
横穿手柄的位置效果最好。

必要工具
- ・電動ドリル　・プラスドライバー
- ・ドリルφ9～φ10　・六角レンチ
- ・ドリルφ4.4　・プライヤー
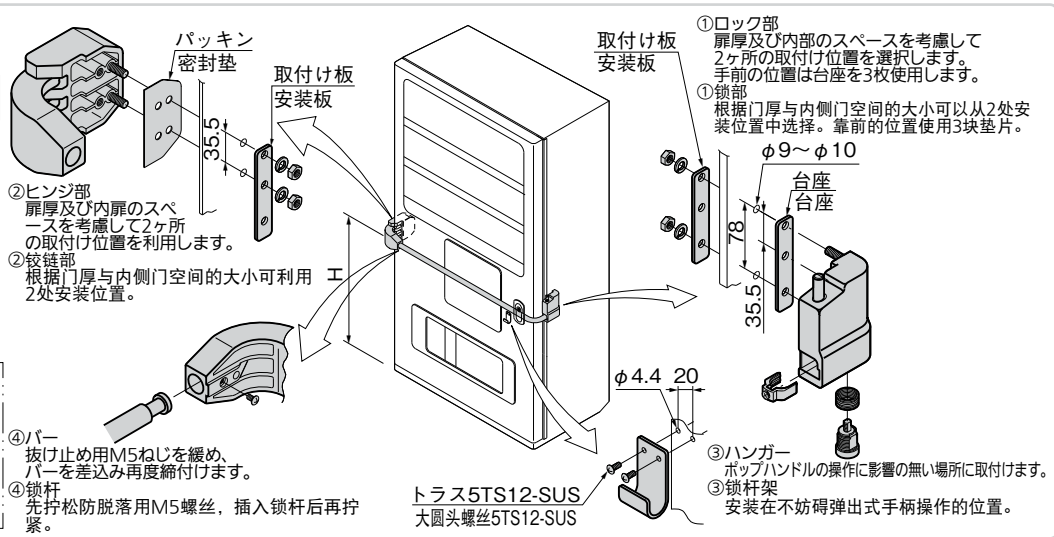
必要工具
- ・电钻　・十字螺丝刀
- ・钻头φ9～φ10　・六角扳手
- ・钻头φ4.4　・钳子