按压式控制中心

プッシュ式コントロールセンター

RoHS　CAD

C-871 铁制

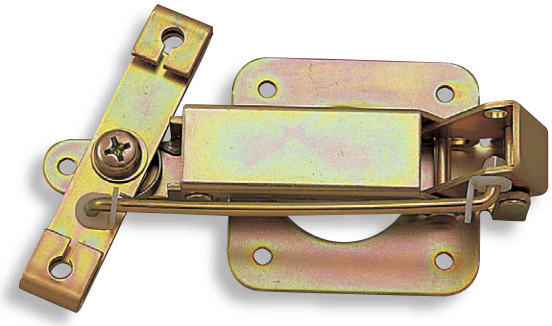

C-871-1

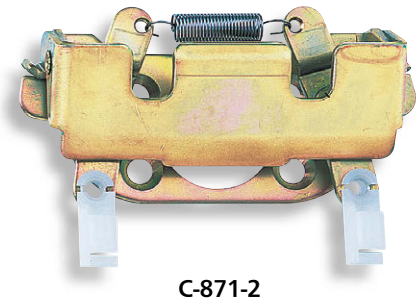

C-871-2

特　点

PAT.PEND.

- 押しボタンハンドルのプッシュロッドを横方向の動きに変換できます。
- ワイヤーやロッドに簡単にリンクできます。

- 按钮把手的推动杆可变换为横向运动。
- 可简单地与钢丝绳及锁杆连接。

仕　様　●材　　質：冷間圧延鋼板（SPCC）
　　●表面仕上：亜鉛めっきクロメート処理（MFZn-C）
用　途　●特装車・バンボディー・シャッター
納　期　●標準在庫品
備　考　●薄型シャッター用リンク装置として使用できます。
　　●A-870（541ページ）、A-871（540ページ）、A-199（538ページ）等と組合せてご使用ください。

规　格　●材　　质：冷轧钢板（SPCC）
　　●表面处理：镀彩锌（MFZn-C）
用　途　●特种车辆、厢式货车身、卷帘门
交货期　●常规产品・・・敬请垂询
备　注　●可作为薄型卷帘门用连接装置使用。
　　●须与A-870（541页）、A-871（540页）、A-199（538页）等配套使用。

商品番号 商品编号	RoHS	CAD	製品質量(g) 产品重量(g)	コード 代　码
C-871-1	●	2D/3D	250	21517
C-871-2	●	2D/3D	110	21518
C-871-2-S	●	2D/3D		23575

●：RoHS指令对应产品
▲：RoHS指令可对应产品。

〔C-871-1〕

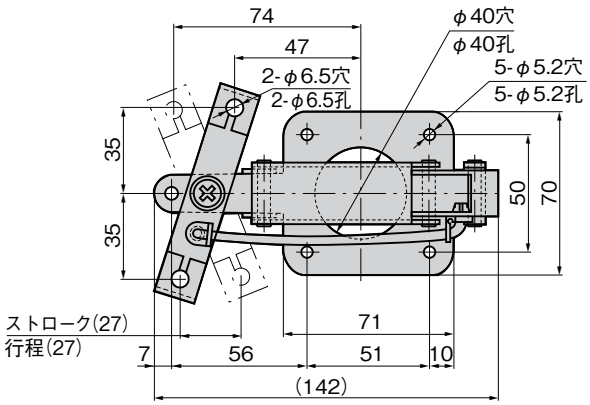

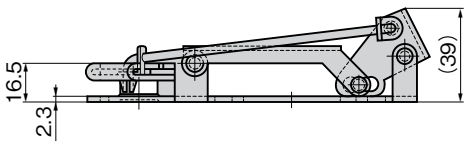

〔C-871-2
C-871-2-S〕

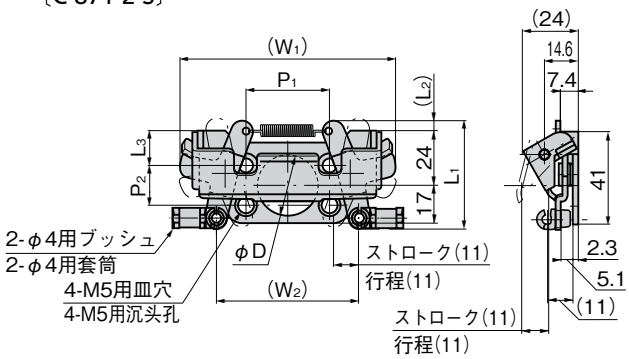

商品番号 商品编号	L_1	(L_2)	L_3	(W_1)	(W_2)	P_1	P_2	φD	適用ハンドル 适用手柄
C-871-2	48	5	15	93	62	36	18	27	A-870-P, S
C-871-2-S	49	6	16.5	97	66	38	15	22	A-871-2-S, AP-871-2-S

使用例
使用例

C-871-1

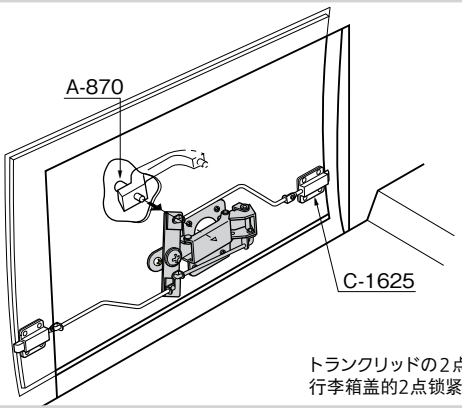

トランクリッドの2点締め
行李箱盖的2点锁紧

使用例
使用例

C-871-2-S

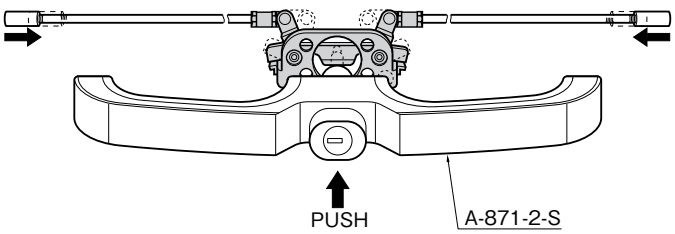

軽いタッチでラッチが引けます。
轻按即可拉开门销。