# 玻璃窗扣件
# 玻璃窗铰链

## ガラスウインドウファスナー
## ガラスウインドウヒンジ

CAD

**C-892** 锌合金制

**B-892** 铁制

C-892

B-892
（専用ガラスウィンドウヒンジ）
（玻璃窗专用铰链）

### 特　点

- ガラス窓等を密閉あるいは換気用半開き状態に保持します。
- 樹脂製のソフトなハンドルです。

- 用于保持玻璃窗等密闭或换气时的半开状态。
- 树脂制，手感柔和的把手。

〔C-892〕
仕　様　●材　　質
ハンドル／ポリカーボネイト（PC）（グレー）
アーム／亜鉛合金（ZDC）
パッキン／クロロプレンゴム（CR）
●表面仕上：亜鉛めっき黒クロメート処理（MZZn-C）

〔B-892〕
仕　様　●材　　質
板バネ／炭素工具鋼板（SK5）
キャップ／亜鉛合金（ZDC）
パッキン／クロロプレンゴム（CR）
●表面仕上：亜鉛めっき黒クロメート処理（MZZn-C）

用　途　●特装車・建設機械・バス
納　期　●標準在庫品
備　考　●開放時にはハンドルを確実に押してください。
●取付けねじはトラスねじをご使用ください。
●ウィンドウの開閉角度は15°以内で設定してください。

〔C-892〕
规　格　●材　　质
手柄 / 聚碳酸酯（PC）（灰色）
臂杆 / 锌合金（ZDC）
密封垫 / 氯丁橡胶（CR）
●表面处理：镀黑锌（MZZn-C）

〔B-892〕
规　格　●材　　质
板簧 / 碳素工具钢（SK5）
盖 / 锌合金（ZDC）
密封垫 / 氯丁橡胶（CR）
●表面处理：镀黑锌（MZZn-C）
用　途　●特种车辆、建筑机械、公共汽车
交货期　●常规产品・・・敬请垂询
备　注　●打开时请压住手柄。
●安装螺丝请使用大圆头螺丝。
●请将窗户的开放角度设定在15度以内。

〔C-892〕

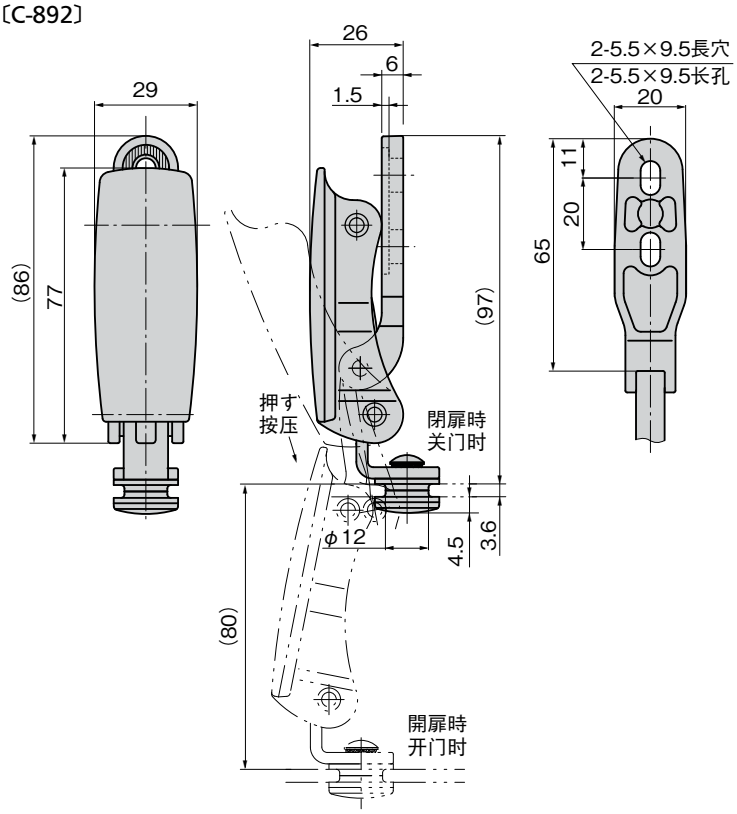


〔B-892〕

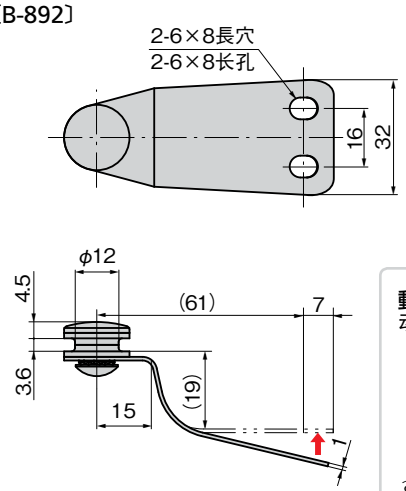


矢印方向から約68.6Nの荷重がかかった位置
从箭头方向施加约68.6N负荷时的位置

**動作例**
**动作例**

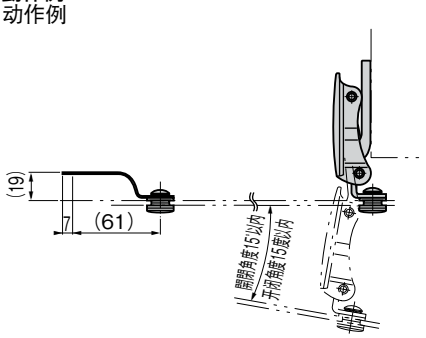


| 商品番号<br>商品编号 | RoHS | CAD | 製品質量(g)<br>产品重量(g) | コード<br>代　码 |
|---|---|---|---|---|
| C-892 | | 2D/3D | 100 | 22205 |
| B-892 | | 2D/3D | 30 | 11687 |

●：RoHS指令对应产品
▲：RoHS指令可对应产品。

**使用例**
**使用例**