切口锁Ⅳ型

スリットロックⅣ型

冲压加工提高强度

RoHS　CAD

C-550-A
铁制

C-550-A

特　点

- 従来品C-550の材質を変更して強度アップしました。取付けは同じです。
- 扉を閉めるとワンタッチでロックできます。
- 解錠はコインやドライバーで回してください。

- 改变原产品C-550的材质，提高了强度。安装方法相同。
- 关门时单触操作即可上锁。
- 开锁时请使用硬币或者螺丝刀转动。

仕　様
- 材　　質
  - 本体／冷間圧延鋼板（SPCC）
  - 取付け板／ステンレス鋼板（SUS304）
- 表面仕上
  - 本体／亜鉛めっきクロメート処理（MFZn-C）
  - 取付け板／光沢バレル研磨
- 最大適用板厚：2mm

用　途　●大型機器の点検口扉・車両
納　期　●標準在庫品
備　考　●従来品C-550は中止になりました。

规　格
- 材　　质
  - 本体 / 冷轧钢板（SPCC）
  - 安装板 / 不锈钢板（SUS304）
- 表面处理
  - 本体 / 镀彩锌（MFZn-C）
  - 安装板 / 光泽滚筒研磨
- 最大适用板厚：2mm

用　途　●大型设备检查口的门、车辆
交货期　●常规产品・・・敬请垂询
备　注　●原有产品C-550已停止生产。

〔本体
本体〕

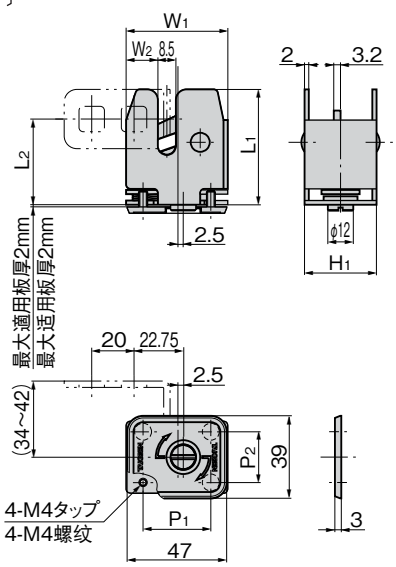

〔受け
锁扣〕

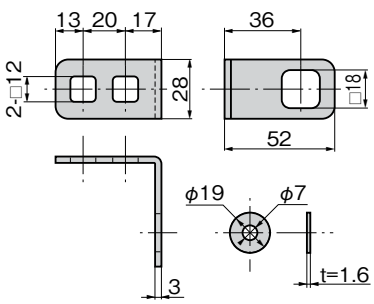

パネル穴明け寸法
面板开孔尺寸

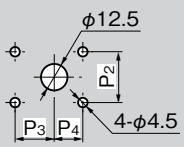

使用例
使用例

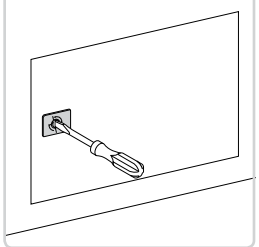

取付け例
安装例

〔C-550-A-1〕

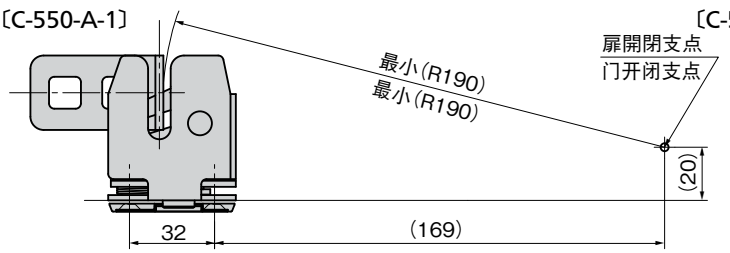

〔C-550-A-2〕

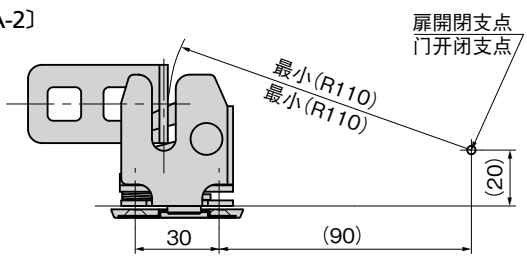

※上図の様に横取付けの場合は、受金具が本体に干渉しない様に取付け位置を設定してください。
※如上图所示，横向安装的场合，设定安装位置时，请注意勿使锁扣干涉锁体。

商品番号 商品编号	RoHS	CAD	L_1	L_2	W_1	W_2	H_1	P_1	P_2	P_3	P_4	製品質量(g) 产品重量(g)	コード 代　码
C-550-A-1	●	2D/3D	54.5	40.5	48	15	34	32	24	18.5	13.5	265	21812
C-550-A-2	●	2D/3D	47	36.5	40	11	30	30	20	17.5	12.5	222	22649

●：RoHS指令对应产品　▲：RoHS指令可对应产品。