门销
ドアラッチ

RoHS　不锈钢　CAD

C-1868
不锈钢制

C-1868-R（右用）
（右用）

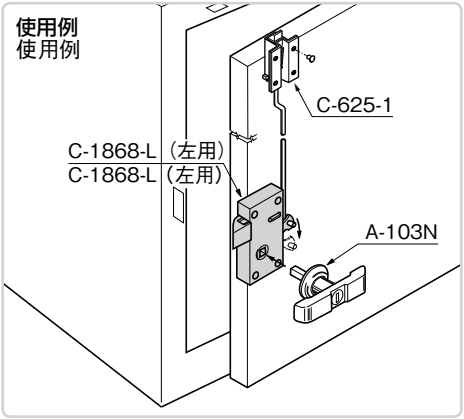

特　点

- ワンタッチで閉扉できます。
- オールステンレスで耐食性に優れています。
- 角棒付ハンドル（A-103N等）やワイヤーなどの遠隔操作が可能です。
- 右用・左用。

- 可实现单触关门。
- 全不锈钢制造，耐腐蚀性优异。
- 可远距离操作带方杆手柄（A-103N等）和钢丝绳等。
- 右用、左用。

仕　様　●材　　質：ステンレス鋼板（SUS304）
用　途　●特装車・コンテナー・建設機械・バスのトランクルーム
納　期　●標準在庫品
備　考　●ハンドルはA-103N（527ページ）等の角棒付ハンドルと組合せてご使用ください。
●ラッチはC-40（1105ページ）・C-625（1108ページ～）等と組合せてご使用ください。

规　格　●材　　质：不锈钢板（SUS304）
用　途　●特种车辆、集装箱、建筑机械、公共汽车的行李舱
交货期　●常规产品・・・敬请垂询
备　注　●手柄请与A-103N（第527页）等带方杆的手柄配套使用。
●锁舌请与C-40（第1105页）、C-625（第1108页）等配套使用。

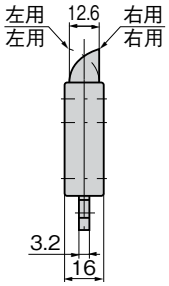

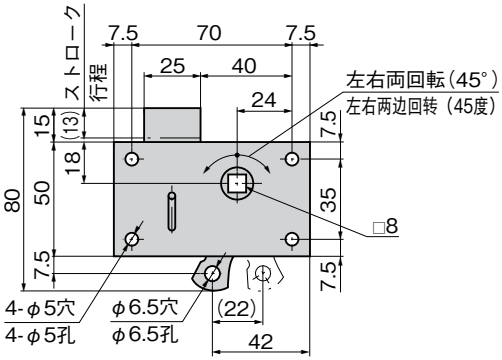

商品番号 商品编号	RoHS	CAD	製品質量(g) 产品重量(g)	コード 代　码
C-1868-L	●	2D	240	21525
C-1868-R	●	2D	240	21703

●：RoHS指令対応产品
▲：RoHS指令可对应产品。