按钮手柄
プッシュボタンハンドル

CAD

C-311
锌合金制

PAT.PEND.

ロック時
上锁时

C-311

オープン時
开锁时

特　点

- ワンプッシュでハンドルが飛出す平面タイプ
- 平面状態の時、止め金は回りません。

- 按一下旋钮手柄弹出的平面型。
- 处于平面状态时舌片不能回转。

仕　様
- 材　　質：亜鉛合金（ZDC）
- 表面仕上：サチライトクロムめっき（MZCr）
- 適用板厚：3.2～6mm
  （3.2以下の時はワッシャーが必要です）

用　途
- キャビネット・ダストボックス

納　期
- 標準在庫品

规　格
- 材　　质：锌合金（ZDC）
- 表面处理：镀粉雾铬（MZCr）
- 适用板厚：3.2～6mm（3.2以下时需要垫圈）

用　途
- 箱柜、防护箱

交货期
- 常规产品・・・敬请垂询

商品番号 商品编号	RoHS	CAD	製品質量(g) 产品重量(g)	コード 代　码
C-311		2D	232	21495

●：RoHS指令对应产品
▲：RoHS指令可对应产品。

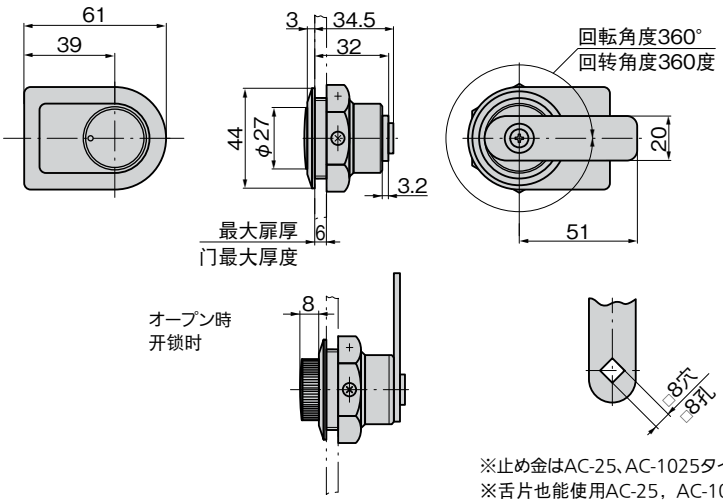

※止め金はAC-25、AC-1025タイプの□8穴のものでも使用できます。
※舌片也能使用AC-25，AC-1025型的□8孔产品。
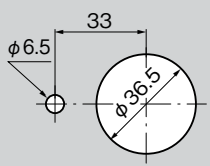
パネル穴明け寸法
面板开孔尺寸