不锈钢二段式定位滑撑

ステンレス二段階式ストッパーステー

RoHS 不锈钢 CAD

B-1483-W
不锈钢制

PAT.PEND.

B-1483-W

特　点

- 扉を開くとストッパーがロックし、扉を固定します。
- ロック解除はボタンを押して扉を閉めます。
- 左右兼用型。
- 二段階でロックできる仕様です。
- 二段階目のロック状態から扉を閉めても、一段階目のロックにかかりません。(ツーストップワンリターン)

- 打开门后定位器锁定，将门固定。
- 按下按钮解除锁定，即可关门。
- 左右兼用型。
- 能够二段锁定的式样。
- 即使在处于第二段锁定状态下关门时，也不会在第一段被锁定。（两段锁定，一次复位）

仕　様　●材　　質：ステンレス鋼板(SUS304)
　　●表面仕上：バレル研磨
用　途　●シェルター・キュービクル・キャビネット・配電盤
納　期　●標準在庫品

规　格　●材　　质：不锈钢板（SUS304）
　　●表面处理：滚筒研磨
用　途　●屏蔽装置、配电箱、箱柜、配电盘
交货期　●常规产品・・・敬请垂询

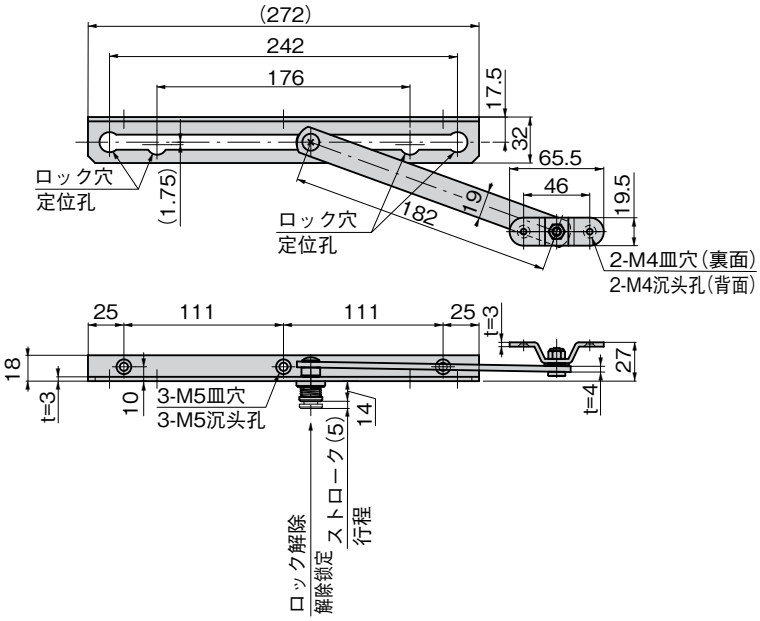

商品番号 商品编号	RoHS	CAD	コード 代　码
B-1483-W	●	2D	13308

●：RoHS指令对应产品
▲：RoHS指令可对应产品。
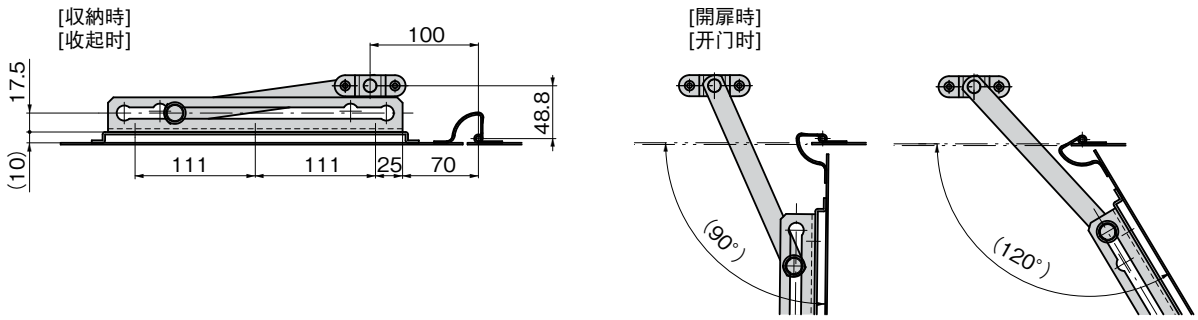
参考動作例
参考动作例