自由单触式滑撑

フリーワンタッチステー

RoHS 不锈钢 CAD

B-1479
不锈钢制

B-1479

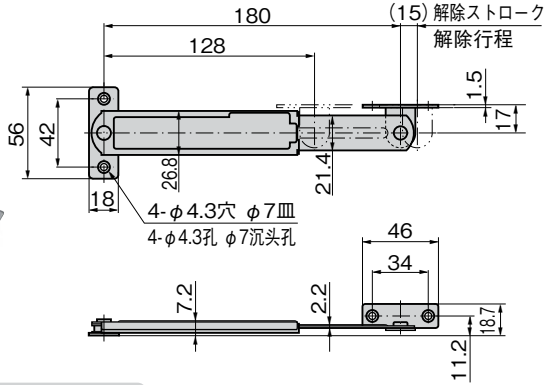

特　点

- ステンレス製で耐食性に優れています。
- 蓋を開けるとストッパーの作動により蓋が任意の位置で固定します。閉める時はステーを一杯に伸ばすとストッパーが解除します。
- スペースをとらない薄型タイプ
- 左右兼用型

- 采用不锈钢材质，耐腐蚀性优异。
- 打开盖后定位器可以在任意位置固定盖子。关闭时，将撑杆拉伸至最长便可解除定位。
- 不占空间的薄型。
- 左右兼用型

仕　様	●材　　質：ステンレス鋼板（SUS304） アーム用ガイド（POM） ●表面仕上：本体／ヘアライン仕上 ブラケット／バレル研磨
用　途	●船舶・車両・厨房機器・屋外用機器
納　期	●標準在庫品
備　考	●取付けはM4サッシ用小ねじを使用し筐体側へ面取りを施してください。

规　格	●材　　质：不锈钢板（SUS304） 支撑臂用导承（POM） ●表面处理：本体 / 拉丝加工 托架 / 滚筒研磨
用　途	●船舶、车辆、厨房设备、屋外用设备
交货期	●常规产品・・・敬请垂询
备　注	●安装时请使用M4窗用螺丝，在箱体侧做倒角加工。

参考作動例
参考动作例

扉開閉支点位置により扉の開角度が変ります。

根据门开闭支点位置，门打开角度有变化。

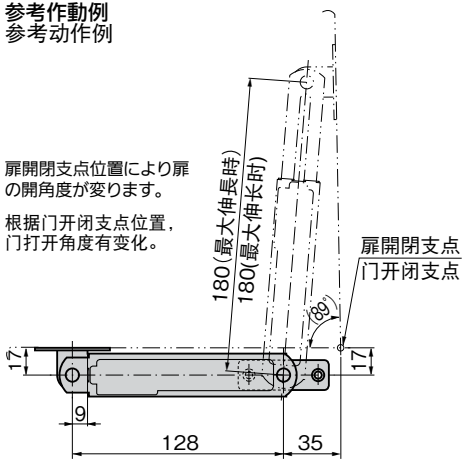

参考使用例
参考使用例

斜線部が最小値より
マイナスします。
斜线部比最小值小。

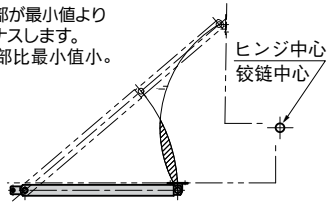

ヒンジ中心の位置によって、ステーの軌跡がステー最小値よりマイナスになる場合があります。
設計上の検証をお願い致します。

根据铰链中心的位置，滑撑的轨迹有时会小于滑撑最小值。
请做好设计上的检证。

商品番号 商品编号	RoHS	CAD	製品質量(g) 产品重量(g)	コード 代　码
B-1479	●	2D/3D	125	11636

●：RoHS指令对应产品
▲：RoHS指令可对应产品。