自动铰链
オートヒンジ

RoHS　CAD　**B-193** 铁制

PAT.PEND.

B-193

特　点

- 内蔵された圧縮スプリングにより、蓋の重量を軽減します。
- 取付け後でも調整ねじにより回転トルクの調節が可能です。

- 内置压缩弹簧，可减轻盖子的重量。
- 即使安装后，也可通过调节螺丝来调节回转扭矩。

仕　様　●材　　質：本体／冷間圧延鋼板（SPCC）
　　樹脂カバー／ポリアセタール（POM）
　　●表面仕上：ニッケルめっき（MFNi）
用　途　●各種重量天蓋用
納　期　●標準在庫品
備　考　●回転トルク調節が最小の時　13Nm（±10%）
　　●回転トルク調節が最大の時　23Nm（±10%）
　　●トルク調節を行う際は、扉をOPEN状態にしてトルク調節を行ってください。
⚠　●本品を永くご使用頂く為に定期的に摺動部に潤滑剤の塗布をお願いします。

规　格　●材　　质：本体 / 冷轧钢板（SPCC）
　　树脂盖 / 聚甲醛（POM）
　　●表面处理：镀镍（MFNi）
用　途　●用于各种重型天盖
交货期　●常规产品・・・敬请垂询
备　注　●回转扭矩调节为最小时　13N・m（±10%）
　　●回转扭矩调节为最大时　23N・m（±10%）
　　●请在门打开的状态下调节扭矩。
⚠　●为确保产品经久耐用，请定期在活动部位上涂抹润滑剂。

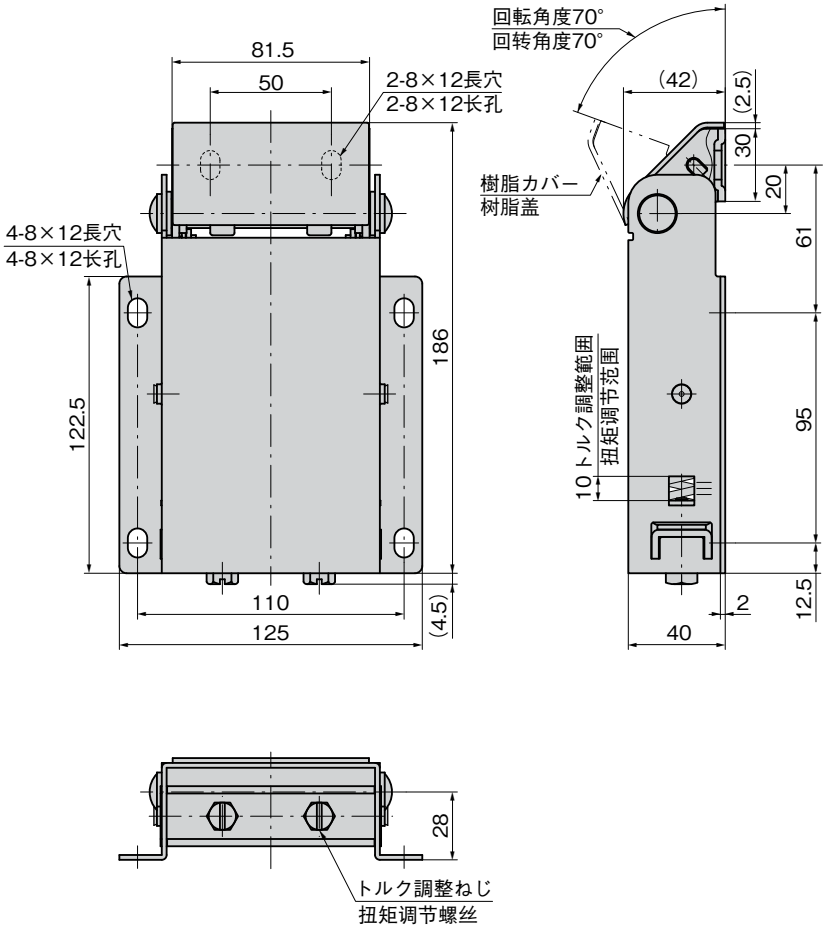

使用例
使用例

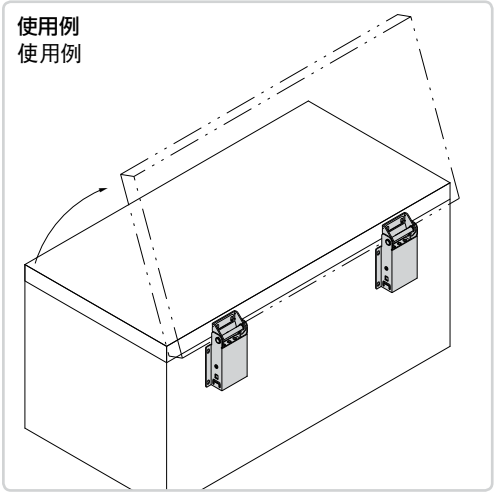

商品番号 商品编号	RoHS	CAD	製品質量(g) 产品重量(g)	コード 代　码
B-193	●	2D	1,300	13117

●：RoHS指令対応产品
▲：RoHS指令可对应产品。