滑动式柱型铰链　磁吸式样

スライド式ポストヒンジ　マグネットキャッチ仕様

RoHS　CAD

B-77-M
铁制

PAT.PEND.

B-77-10-M

B-77-11-M

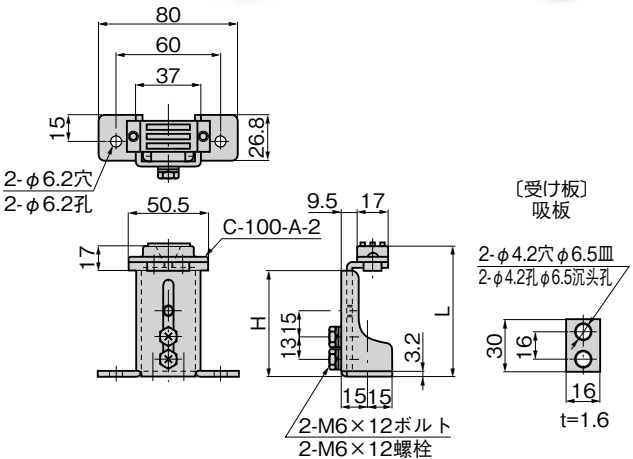

特　点

- マグネットキャッチを利用したポストヒンジで開閉頻度が多い中扉にお奨めします。
- 配電盤・分電盤の中板（化粧板）の高さを自由に調節できます。

- 利用磁吸的柱型铰链，推荐用于开闭频率较高的中门。
- 可自由调节配电盘、分电盘的中板（装饰板）的高度。

仕　様　●材　　質：冷間圧延鋼板（SPCC）
　　●表面仕上：亜鉛めっきクロメート処理（MFZn-C）
用　途　●配分電盤・制御盤・点検口
納　期　●標準在庫品

规　格　●材　　质：冷轧钢板（SPCC）
　　●表面处理：镀彩锌（MFZn-C）
用　途　●配电柜、控制柜、检查口
交货期　●常规产品・・・敬请垂询

商品番号 商品编号	RoHS	CAD	(L)	H	製品質量(g) 产品重量(g)	コード 代　码
B-77-10-M	●	2D/3D	170～230	151	380	13064
B-77-11-M	●	2D/3D	110～170	91	294	13065

●：RoHS指令对应产品　▲：RoHS指令可对应产品。