圆形旋钮锁

丸型ツマミ錠

RoHS　CAD

A-355
铝合金制

A-355

商品番号 商品编号	RoHS	CAD	製品質量(g) 产品重量(g)	コード 代　码
A-355	●	2D	128	02861

●:RoHS指令对应产品
▲:RoHS指令可对应产品。

取付け参考例
安装参考例

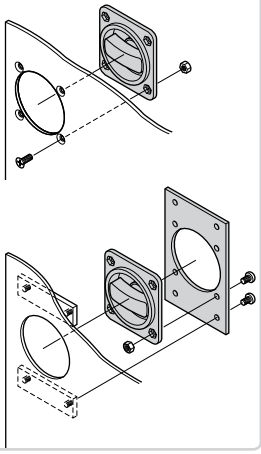

特　点

- パネル面からの飛出しが少なく、突起部による弊害解消
- アルミニウム製で軽量です。
- 引張りやすいつまみ形状。

- 表面突起部分少，消除了因突起所造成的弊端。
- 铝合金制品，重量较轻。
- 采用容易拉出的旋钮形状。

仕　様
- 材　　質:アルミニウム合金(ADC)
- 表面仕上:梨地サチライトクロムめっき(MACr)
- 付 属 品:専用止め金

用　途
- 配分電盤の軽量扉

納　期
- 標準在庫品

備　考
- 本製品の止め金取付け用ねじは、緩み防止のため「緩み防止剤」の塗布をお奨め致します。

规　格
- 材　　质：铝合金（ADC）
- 表面处理：磨砂面镀粉雾铬（MACr）
- 附　　件：专用舌片

用　途
- 配分电盘上的轻型门

交货期
- 常规产品・・・敬请垂询

备　注
- 为防止本产品的舌片安装用螺丝松动，建议涂抹螺丝防松胶。

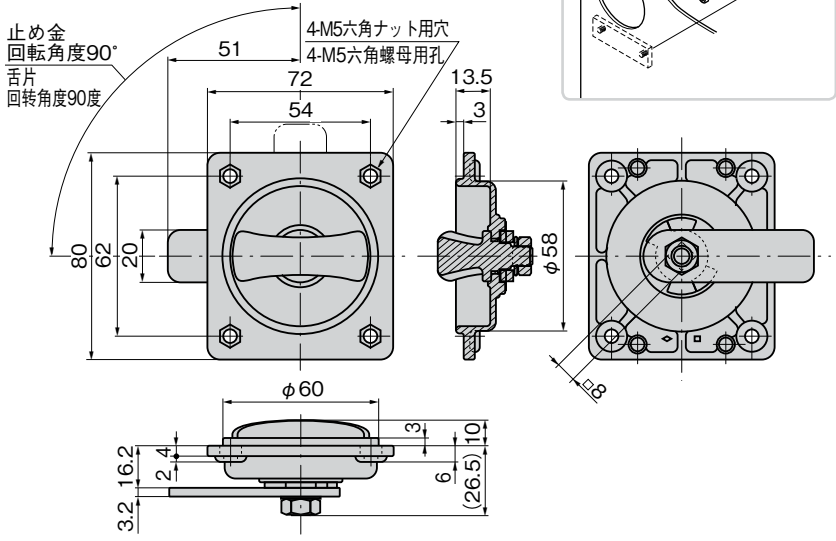
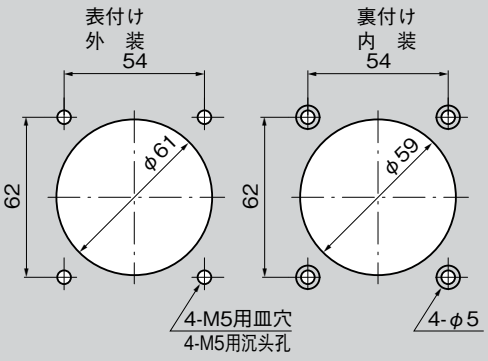
パネル穴明け寸法
面板开孔尺寸