带闸板防水锁式手柄

トリガー付防水レバーロックハンドル

A-1140-W
不锈钢制

不锈钢　防水　TAK 60　可组配总统锁　更换锁芯　CAD

防止自然转动、易于握持的大型扳机机构

适合配电箱式紧急电源专用配电设备标准的产品(A-1140-W-1)
PAT.PEND.

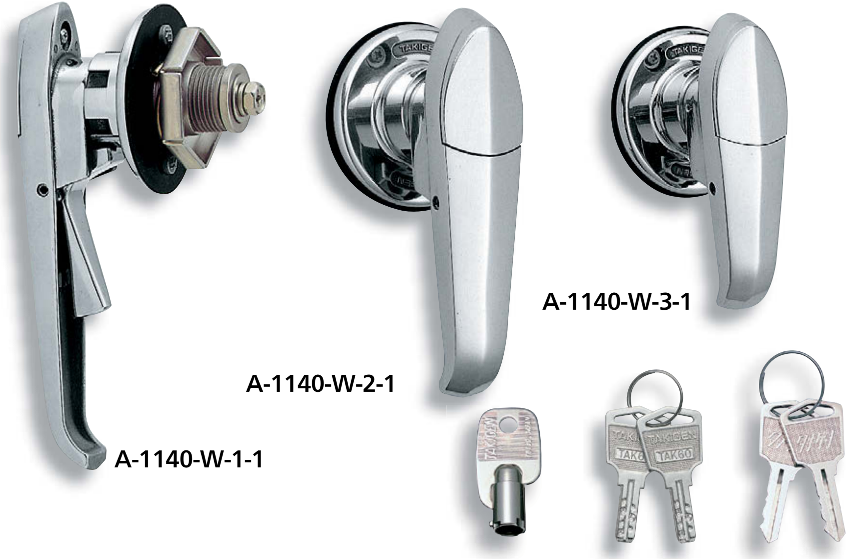

キーNo.2002　钥匙
キーNo.TAK60　钥匙
キーNo.0200　钥匙

特　点

- 錠前は操作性に優れた防塵シャッター付新型リバーシブルキーTAK60を標準装備
- トリガーを握って回転させる安全機構
- 防水タイプ(Oリング・シートパッキン使用)
- ステンレス製で耐食性に優れています。
- 左右兼用型

- 标准配置新型TAK60锁芯，操作性好，带防尘挡片及双面钥匙。
- 握住闸板进行转动的安全机构
- 防水型（使用O形圈、密封垫）
- 采用不锈钢材质，耐腐蚀性优异。
- 左右兼用型

仕　様　●材　　質：ステンレス鋼鋳物(SUS304)
　　　　●表面仕上：鏡面バフ研磨
　　　　●付 属 品：大ナット・ビスセット・キー2本
用　途　●屋外キュービクル・配分電盤
納　期　●標準在庫品
備　考　●マスターシステム、指定同番、鍵違いも製作します。お問合せください。
　　　　●SUS316も製作致します。お問合せください。
　　　　●扉の締込みにはロッド棒用ローラーユニット(AC-25-RA・RB・RC)と組合せてご使用ください。
　　　　●本製品の止め金取付け用ねじは、緩み防止のため「緩み防止剤」の塗布をお奨め致します。

规　格　●材　　质：不锈钢铸件（SUS304）
　　　　●表面处理：镜面抛光
　　　　●附　　件：大螺母、螺钉一套、钥匙2把
用　途　●室外配电箱、配分电盘
交货期　●常规产品・・・敬请垂询
备　注　●也制作总统锁、指定通配匙锁、单配钥匙锁的产品。敬请垂询。
　　　　●SUS316产品也可以生产制作。敬请垂询。
　　　　●锁闭门之际，请与锁杆用滚轮套件（AC-25-RA、RB、RC）组合使用。
　　　　●为防止本产品的舌片安装用螺丝松动，建议涂抹螺丝防松胶。

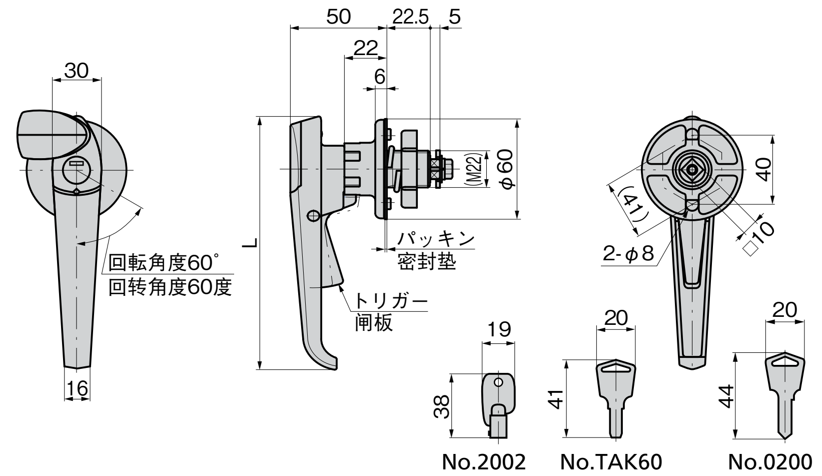

商品番号 商品编号	RoHS	CAD	鍵番号 Key No.	L	最大適用板厚 最大适用板厚	製品質量(g) 产品重量(g)	コード 代　码
A-1140-W-1-1-TAK60	●	2D/3D	TAK60	152	9.8	540	04140
A-1140-W-1-1-2002		2D/3D	2002				01722
A-1140-W-1-1	●		0200				03950
A-1140-W-1-2	●	2D/3D	鍵なし 无锁			530	01723
A-1140-W-2-1-TAK60	●	2D/3D	TAK60	120	8.8	515	04141
A-1140-W-2-1	●	2D	0200				01839
A-1140-W-2-2	●	2D/3D	鍵なし 无锁			505	01725
A-1140-W-3-1-TAK60	●	2D/3D	TAK60	102	8.8	490	04142
A-1140-W-3-1	●	2D	0200				01840
A-1140-W-3-2	●	2D/3D	鍵なし 无锁			480	01727

●：RoHS指令対応产品　▲：RoHS指令可対应产品。

パネル穴明け寸法
面板开孔尺寸

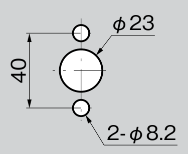

止め金
舌片

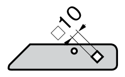

止め金は646～650ページの□10穴の中からお選びください。
舌片请从646～650页的□10孔中选择。

ハンドルの強度試験(A-1140-W-1)
手柄强度测试(A-1140-W-1)

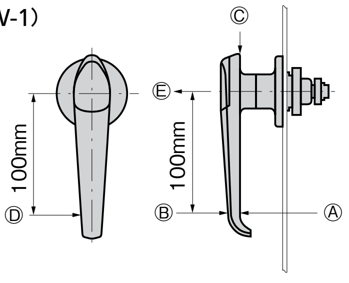

名　称 名　称	荷重方向 负荷方向	耐荷重N 耐负荷N
ハンドル 手　柄	Ⓐ引張り 拉伸	980
	Ⓑ圧迫 压力	
	Ⓒ垂直 垂直	
鍵　部 锁具部分	Ⓓ捻り 扭曲	490
止金具取付け部 舌片安装部位	Ⓔ引張り 拉伸	