# 外装型拉门锁

**面付引戸錠**

CAD

**A-353**
铝制

## 安装简便

PAT.PEND.

室内側
室内侧

A-353-1S-R

室外側
室外侧

### 特　点

- 面付けタイプで簡単に取付けができます。
- 化粧キャップでねじを隠せます。
- ワンアクション操作で開閉できます。
- カマ・受座・内部部品はステンレス製で耐食性に優れています。
- ケースはアルミニウム合金で軽量です。
- 右開き用・左開き用（本図・写真共右開き用です。）

- 外装型产品，安装简单。
- 螺丝被装饰盖遮掩。
- 单触操作即可进行开闭。
- 镰刀型锁钩、座扣及内部零部件均为不锈钢制，耐腐蚀性优异。
- 外壳为铝合金制，重量较轻。
- 右开用、左开用（图纸和照片均为右开用。）

仕　様
- 製品質量：1,200g
- 材　　質
  カマ・受座・内部部品／ステンレス鋼鋳物（SUS304）
  ケース／アルミニウム合金（ADC）
- 表面仕上
  カマ／光沢バレル研磨
  受座・内部部品／電解研磨
  ケース／焼付塗装（パールシルバー）
- 鍵 番 号：T0230
- 適用扉厚：22～26mm
- 付 属 品：受座・受座調整金具・受座スペーサー・化粧キャップ・キー２本

用　途
- 列車のコンパートメントドア・各種引戸

納　期
- 特注品・・・納期お問合せください

備　考
- 適用扉厚18～22mm、26～30mm用もあります。（オプション）
- 鍵なしもあります。

規　格
- 产品重量：1,200g
- 材　　质
  锁钩、座扣、内部零件 / 不锈钢铸件（SUS304）
  外壳 / 铝合金（ADC）
- 表面处理
  镰刀型锁钩 / 光泽滚筒研磨
  座扣、内部零部件 / 电解研磨
  壳体 / 烤漆（珍珠银色）
- 钥匙编号：T0230
- 适用门厚：22～26mm
- 附　　件：座扣、座扣调节工具、座扣垫片、装饰盖、钥匙2把

用　途
- 列车的分割间门、各种拉门

交货期
- 定制品・・・敬请垂询

备　注
- 适用门厚度18～22mm、26～30mm。（选购件）
- 也可提供无锁型产品。

キーNo.T0230
钥匙

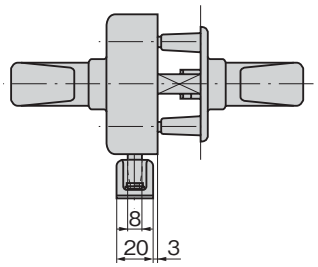


パネル穴明け寸法
面板开孔尺寸

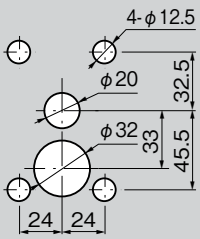


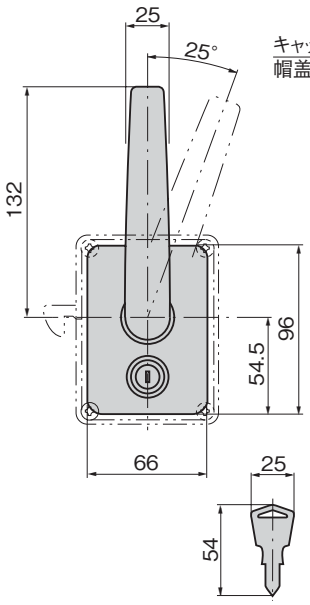


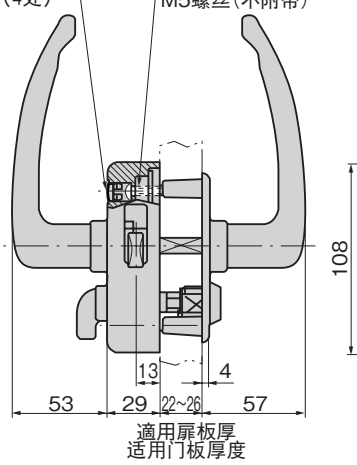


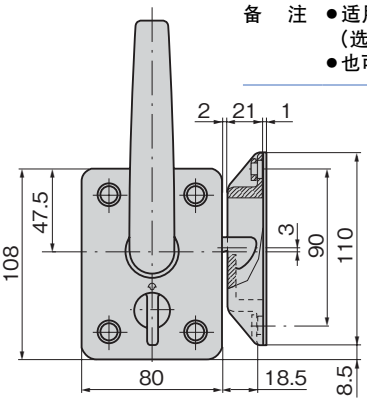


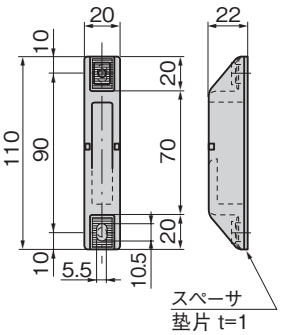


| 商品番号<br>商品编号 | RoHS | CAD | 備　考<br>备　注 | | コード<br>代　码 |
|---|---|---|---|---|---|
| A-353-1S-L | | 3D | 左用<br>左用 | 鍵付き<br>带　锁 | 02857 |
| A-353-1S-R | | 2D/3D | 右用<br>右用 | | 02858 |

●：RoHS指令对应产品　▲：RoHS指令可对应产品。

使用例　使用例

コンパーメントドアに最適です
最适用于分隔间门