拉紧式手柄
リフトハンドル

PAT.PEND.

A-201-A-1

A-201-A-2

AP-201-D

AP-201-E

特　点

- 操作しやすいハンドル形状を採用
- ハンドルを押下げると、扉を締付けます。
- 止め金は8mmの範囲で調整できます。(A-201-A)
- A-1・A-2・A-3の止め金はそれぞれ互換性があり、どのハンドルにも取付けることができます。A-1の止め金は加工してご使用ください。
- 止め金は90°ステップで取付けできます。
- 左右兼用型(左右勝手の変更はお問合せください。)

- 采用方便操作的手柄形状。
- 向下按压手柄，将门锁紧。
- 舌片可在8mm范围内调整。（A-201-A）
- A-1、A-2、A-3的舌片各自具有互换性，可任意安装其中的一种手柄。A-1的舌片，请加工使用。
- 舌片可按90度变换安装方式。
- 左右兼用型（如要求变换左右方向时敬请垂询。）

仕　様
- 材　　質
  - ハンドル／ポリアミド(PA6-GF30)
  - ベース／A-201-A: 亜鉛合金(ZDC)
    - AP-201-D・E: ポリアミド(PA6-GF30)
  - 止め金／冷間圧延鋼板(SPCC)
- 表面仕上
  - ベース／A-201-A: サチライトクロムめっき(MZCr)
  - 止め金／亜鉛めっきクロメート処理(MFZn-C)
- 付 属 品：専用止め金・ナット

用　途　●小型扉・密閉用扉
納　期　●標準在庫品
備　考　●緩み防止剤等、溶剤を使用する際は十分に検証を行ってください。(AP-201)

规　格
- 材　　质
  - 手柄 / 聚酰胺（PA6-GF30）
  - 底座 / A-201-A：锌合金（ZDC）
    - AP-201-D、E：聚酰胺（PA6-GF30）
  - 舌片 / 冷轧钢板（SPCC）
- 表面处理
  - 底座 / A-201-A：镀粉雾铬（MZCr）
  - 舌片 / 镀彩锌（MFZn-C）
- 附　　件：专用舌片、螺母

用　途　●小型门、密封门
交货期　●常规产品・・・敬请垂询
备　注　●使用防松胶等、溶剂时请进行充分的验证。（AP-201）

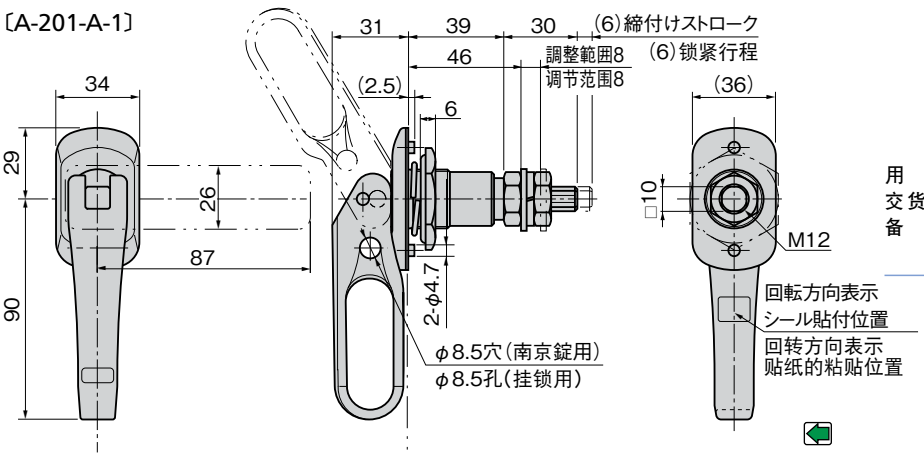

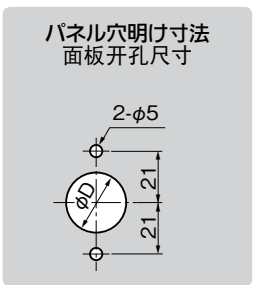

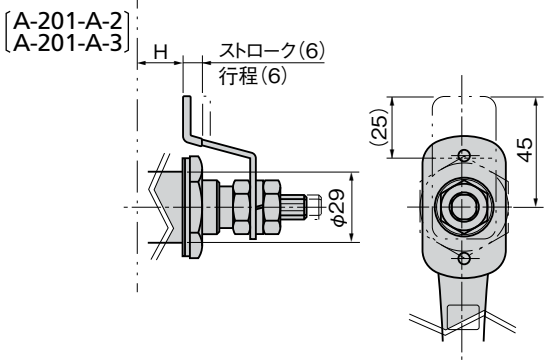

商品番号 商品编号	RoHS	CAD	H	φD	適用板厚(mm) 适用板厚(mm)	製品質量(g) 产品重量(g)	コード 代　码
A-201-A-1		2D/3D		24.5	0~8	279	03179
A-201-A-2		2D	19	30	20~28	311	03180
A-201-A-3		2D	29	30	30~38	318	03181

●：RoHS指令对应产品　▲：RoHS指令可对应产品。

A-201-A・AP-201

塑胶制

〔AP-201-D〕

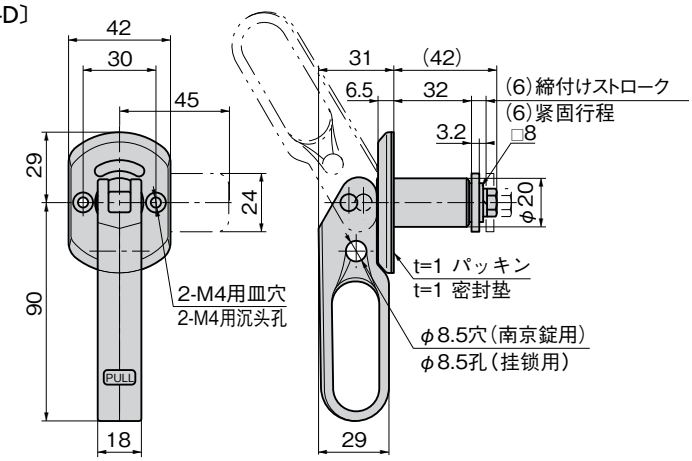

パネル穴明け寸法
面板开孔尺寸

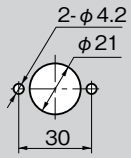

商品番号 商品编号	RoHS	CAD	H	φD	適用板厚(mm) 适用板厚(mm)	製品質量(g) 产品重量(g)	コード 代　码
AP-201-D	●	2D/3D			0～28	120	03577

●:RoHS指令対応产品　▲:RoHS指令可对应产品。

〔AP-201-E〕

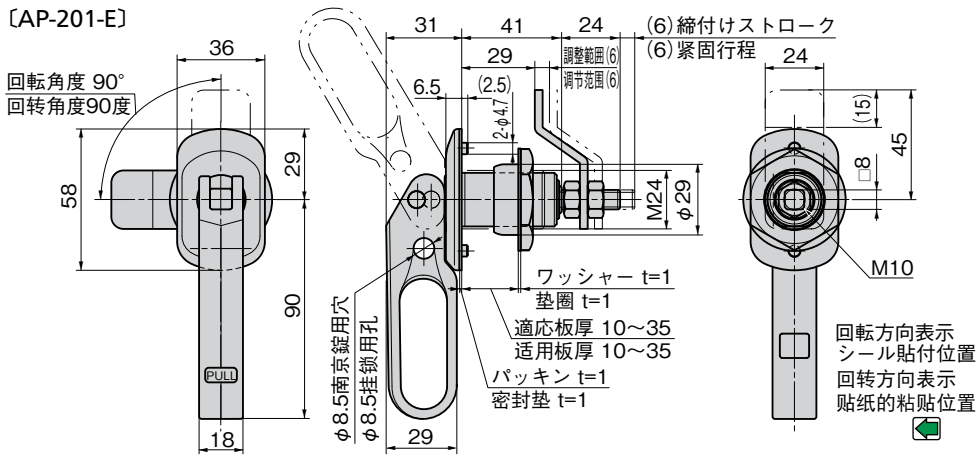

パネル穴明け寸法
面板开孔尺寸

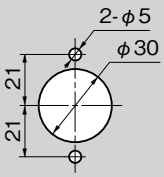

商品番号 商品编号	RoHS	CAD	コード 代　码
AP-201-E	●	2D	03999

●:RoHS指令对应产品
▲:RoHS指令可对应产品。

AP-201-D・E 左右勝手の変更説明書
AP-201-D、E左右变换说明书

1.本体より六角ボルト・止め金を外す。
2.ハンドルを、図1の様にリフトさせる。
1.从主体上拆下六角螺栓、舌片。
2.将手柄拉起至图1所示状态。

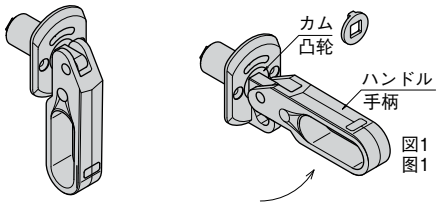

図1
图1

3.図2の様にハンドルを立て、リフトさせた状態でハンドルを2.5～3.5mm程引上げる。
3.如图2所示立起手柄，在已提起状态下将手柄拉起2.5～3.5mm左右。

注)スプリングが効いている為、ベースをしっかり持つこと。
注)因为弹簧在起作用，所以要牢牢地抓住底座。

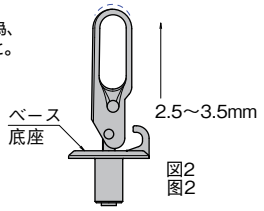

図2
图2

4.ハンドルを引上げたまま、図3(右用 → 左用)の様にハンドルを90°回転させる。
4.拉住手柄，如图3（右用→左用）所示将手柄转动90度。

注)この時カムが一緒に回転しない様に、カムを押えながら角軸のクビレの位置で、ハンドルを回転させる。
注)这时，为了使凸轮不一起旋转，需要一边按住凸轮，一边在方轴凹槽的位置旋转手柄。

・右用 → 左用にする場合・・左回転
・左用 → 右用にする場合・・右回転
・右用 → 左用・・左回转
・左用 → 右用・・右回转

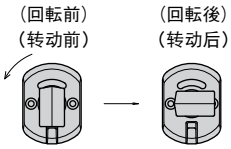

図3
图3

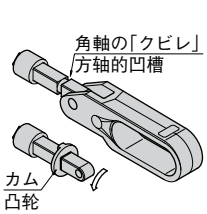

5.本体に止め金・六角ボルトを取付ける。
5.将舌片、六角螺栓安装到本体上。

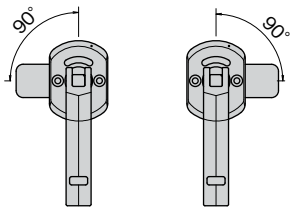

右用
右用

左用
左用