弾出式手柄用按钮开关

ポップハンドル用　押ボタンスイッチ

CAD **S-417**

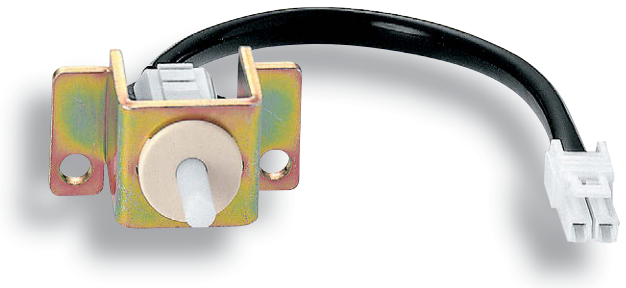

S-417+S-417-B

特　点

PAT.PEND.
- A-417専用押ボタンスイッチ
- A-417-Fと併用することで警報ブザーや照明のON・OFFなど用途に合せた使用が可能
- PUSH-ONタイプ（S-417-1）とPUSH-OFFタイプ（S-417-2）があります。

- A-417专用按钮开关。
- 与A-417-F并用，可配合报警器与照明开关ON、OFF等用途的使用。
- 可以提供PUSH-ON型（S-417-1）和PUSH-OFF型（S-417-2）产品。

スイッチ部 特　性
- 定　　格：AC125V・1A（抵抗負荷）
- 初期接触抵抗：DC5V・1Aの接触抵抗計で測定し50mΩ以下（リード線コネクタ部含む：100mΩ以下）
- 絶縁抵抗：DC500Vの絶縁抵抗計で端子-端子間及び端子-アース間を測定し各100MΩ以上
- 耐 電 圧：AC1,000V（50～60Hz）
- 耐 久 性：機械的で2万回以上、電気的で1万回以上
- 作 動 力：3.5N以下／S-417-1
  4.1N以下／S-417-2
- 使用温度範囲：－10℃～+40℃

納　期
- 標準在庫品

开关部位
- 额 定 值：AC125V 1A（电阻负载）
- 初始接触电阻：用DC5V、1A接触电阻计测量，在50mΩ以下（包括导线连接器：100mΩ以下）
- 绝缘电阻：利用DC500V绝缘电阻计测量端子-端子间及端子-地线间电阻，均在100MΩ以上
- 耐 压 值：AC1,000V（50～60Hz）
- 耐 久 性：机械2万次以上，电子1万次以上
- 作 用 力：3.5N以下 / S-417-1
  4.1N以下 / S-417-2
- 使用环境温度：－10～+40度

交 货 期
- 常规产品・・・敬请垂询

〔S-417〕

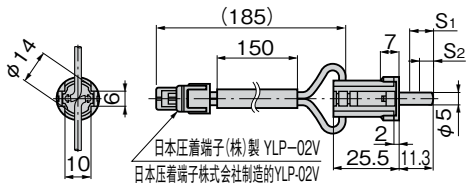

〔S-417-B〕

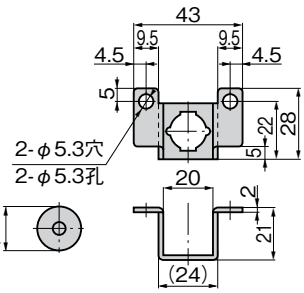

取付け金具（別売）
安装用五金件（另外选购）

装着例
安装示例

パネル穴明け寸法
面板开孔尺寸

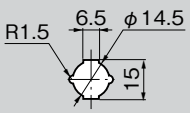

取付け方法
安装方法

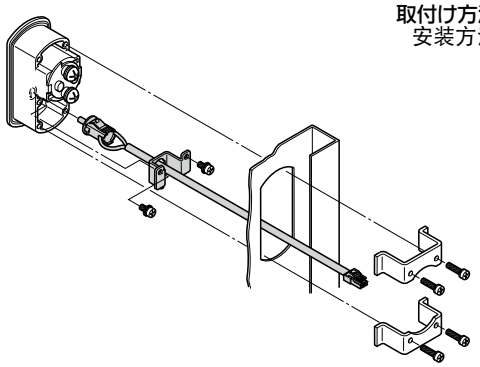

商品番号 商品编号	RoHS	CAD	備　考 备注（类型）	S_1	S_2	コード 代　码
S-417-1		2D	PUSH-ON タイプ PUSH-ON型	フルストローク（11） 全部行程（11）	ONストローク（6） ON行程（6）	40400
S-417-2		2D	PUSH-OFF タイプ PUSH-OFF型	フルストローク（9.6） 全部行程（9.6）	OFFストローク（5） OFF行程（5）	40401
S-417-B	●		取付け金具 安装用五金件			70346

●：RoHS指令対応产品　▲：RoHS指令可対应产品。