薄型平面转动手柄

薄型平面スイングハンドル

锁芯设计紧凑小巧，有效利用空间

PAT.PEND.

CAD

A-499
锌合金制

A-499

キーNo.TAK40
钥匙

特　点

- プッシュスライド式ピンタンブラーTAK40の採用により、錠前部分がコンパクトに収まり、パネル面の内外ともにスペースが有効に利用できます。
- ワンタッチで仮止めができ、作業性が向上しました。
- 左右兼用型（カムと止め金を裏返すと左右の入替えができます。）

- 采用推滑式弹子锁芯TAK40，锁具部位部分紧凑小巧，面板内外空间皆可有效利用。
- 单触即可临时固定，提高作业效率。
- 左右兼用型（将凸轮和舌片翻转，即可实现左右切换。）

仕　様
- 製品質量：427g
- 材　　質：亜鉛合金（ZDC）
- 表面仕上：アクリル系樹脂焼付塗装
- 標 準 色：ブラック
- 適用板厚：0.5～3.2mm
- 鍵 番 号：TAK40
- 付 属 品：止め金・キー2本・ビスセット

用　途
- サーバーラック・配分電盤・制御盤

納　期
- 標準在庫品

備　考
- 定期的に摺動部に潤滑剤の塗布をお願いします。
- 本製品の止め金取付け用ねじは、緩み防止のため「緩み防止剤」の塗布をお奨め致します。

规　格
- 产品重量：427g
- 材　　质：锌合金（ZDC）
- 表面处理：亚克力树脂烤漆
- 标 准 色：黑色
- 适用板厚：0.5～3.2mm
- 钥匙编号：TAK40
- 附　　件：舌片、钥匙2把、螺丝一套

用　途
- 服务器柜、配分电盘、控制盘

交货期
- 常规产品・・・敬请垂询

备　注
- 请定期在活动部位涂抹润滑剂。
- 为防止本产品的舌片安装用螺丝松动，建议涂抹螺丝防松胶。

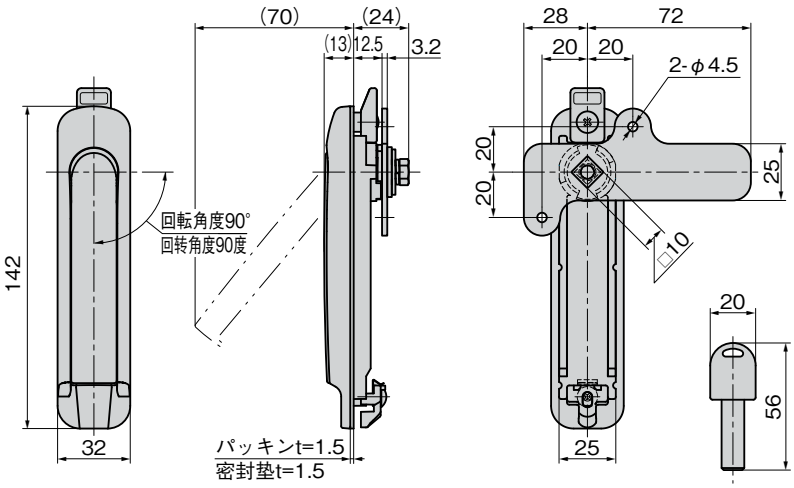

商品番号 商品编号	RoHS	CAD	付属止め金 附属舌片	コード 代　码
A-499		2D/3D	AC-25-E-1	03649

●：RoHS指令对应产品
▲：RoHS指令可对应产品。

パネル穴明け寸法
面板开孔尺寸

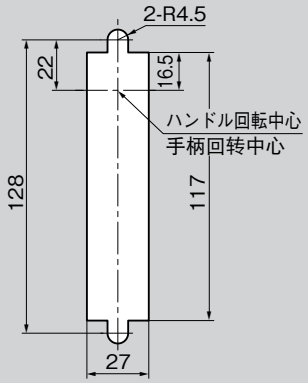
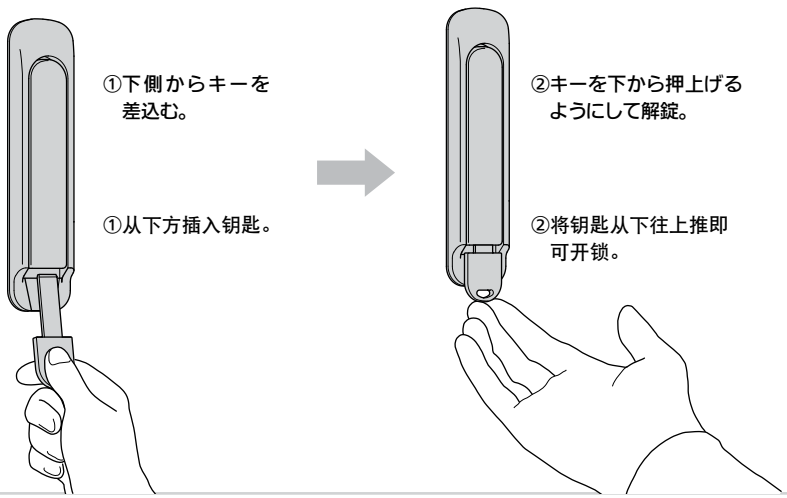
操作方法
操作方法